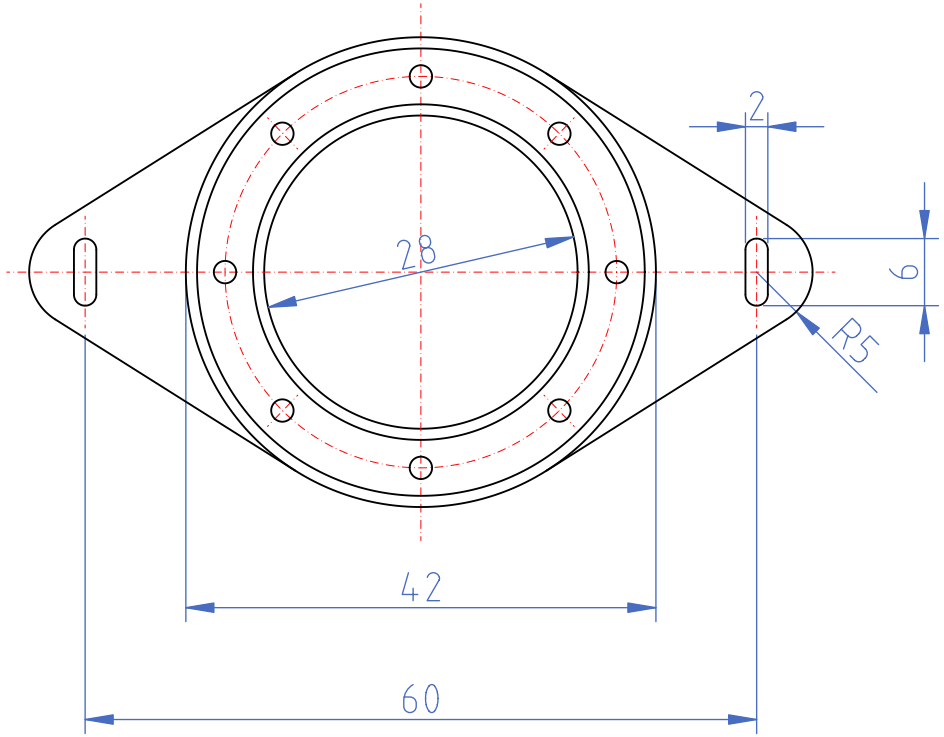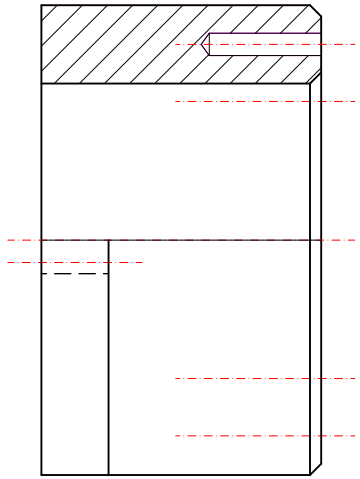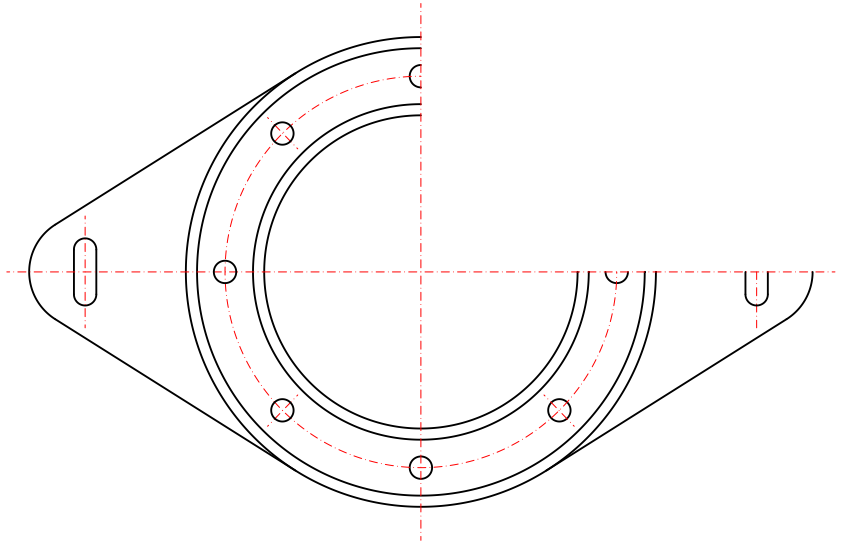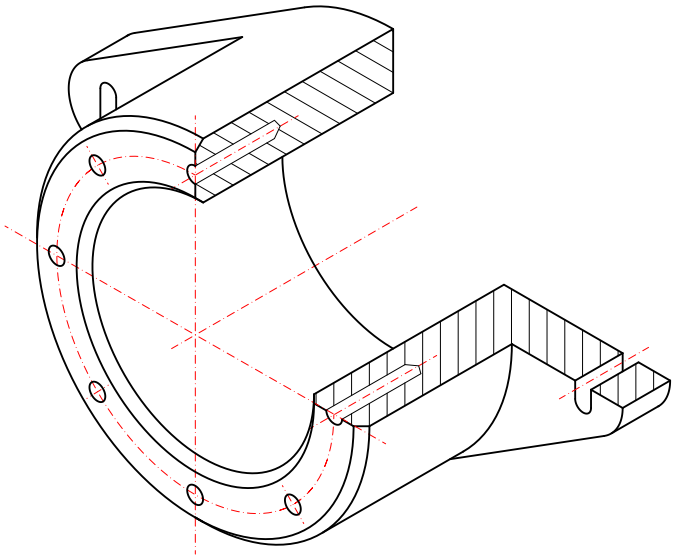
2
28
6
R5
42
60